Les halls (réceptions, expositions...)

Nous contacter : 02 98 64 11 30
location.salles@cdg29.bzh

Les halls du CDG reçoivent les réceptions et accueillent les pauses café. Ce sont aussi des espaces disponibles pour l'accueil de vos publics ou la présentation de documents (expositions, stands de partenaires...). Bien orientés, les halls sont lumineux et donnent sur les jardins. Différentes configurations sont possibles. Facilités d'accès et stationnements gratuits.

Surfaces

Le Hall Accueil	RDC	150 m²
	Mezzanine	70 m²
Le Hall Amphi		66 m²

Locaux accessibles aux personnes en situation de handicap.

Le hall accueil

Le hall amphithéâtre

Halls accueil et amphithéâtre

Équipements	Local traiteur
	Sanitaires et douches
	Sanitaires grand public
	Portants pour manteaux
	Ecrans d'accueil
Sur demande	Tables
	Mange debout
	Fleurissement

Les halls (réceptions, expositions...)

CENTRE DE GESTION FINISTÈRE

Les différentes configurations

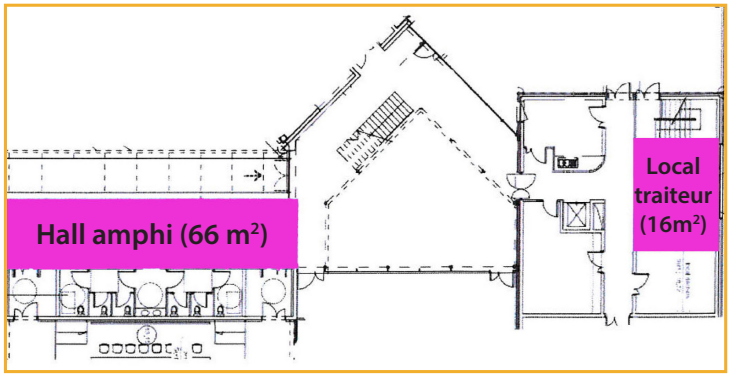

Tarifs 2024 (TTC) : Hall amphi et local traiteur : 110 € TTC

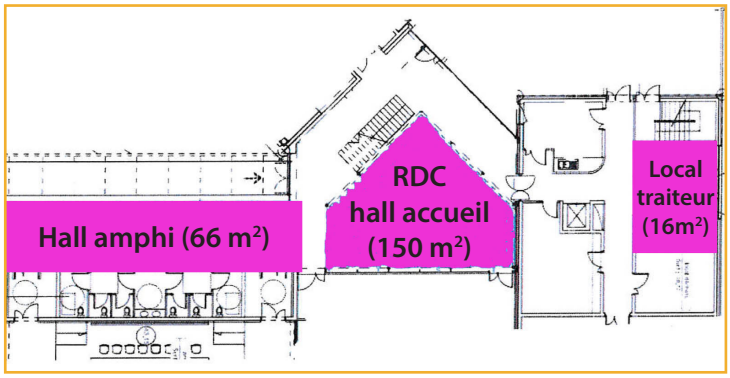

Tarifs 2024 (TTC) : Hall amphi, rdc du hall accueil et local traiteur : 250 € TTC

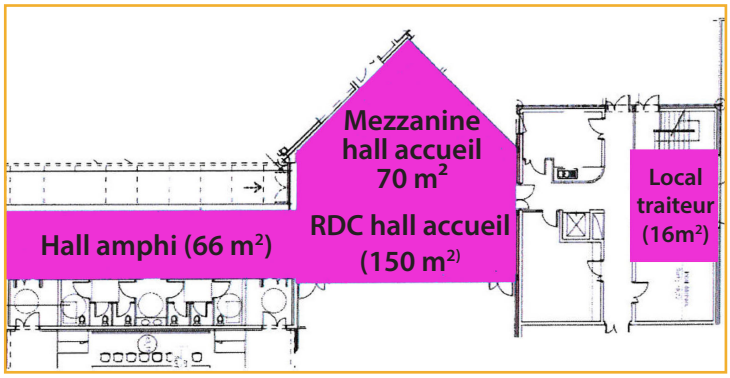

Tarifs 2024 (TTC) : Hall amphi, hall accueil (rdc et mezzanine) et local traiteur : 310 € TTC